VACUUBRAND®

Vakuum-Messgerät DVR 3pro



Link zur Webseite

Produktbeschreibung

Das DVR 3pro ist ein vollelektronisches, vielseitig einsetzbares Vakuum-Messgerät mit ATEX-Zulassung für den Einsatz in explosionsgefährdeten Bereichen (ATEX-Kategorie 2). Dank der einfachen Bedienung und der kombinierten digitalen/analogen Druckanzeige lassen sich Messwerte schnell und präzise erfassen. Das DVR 3pro besitzt einen integrierten Druckaufnehmer aus Aluminiumoxid-Keramik mit sehr guter Korrosionsbeständigkeit und hoher Langzeitstabilität. Ein besonderer Vorteil für den variablen Einsatz ist der netzunabhängige Betrieb mit einer im freien Handel verfügbaren 9V Batterie, die über ein leicht zugängliches Batteriefach auf der Rückseite gewechselt werden kann. (Der Batteriewechsel muss außerhalb des explosionsgefährdeten ATEX-Bereichs erfolgen).

Leistungsmerkmale

- Variable Einsatzmöglichkeiten durch netzunabhängigen Betrieb des vollelektronischen Vakuum-Messgeräts mit ATEX-Zulassung
- Display mit großer analoger Anzeige und digitalem Messwert bietet eine schnelle Tendenzerfassung, eine gute Übersicht sowie präzises Ablesen
- Bedarfsgerechte Einstellungen von Einschaltdauer und Messhäufigkeit ermöglichen einen batterieschonenden Betrieb; Batterie leicht wechselbar; keine Lithium Batterie
- Hohe Betriebssicherheit, Funkstörpegel an der Nachweisgrenze, hohe Störfestigkeit für den Einsatz in industrieller Umgebung
- Kapazitiver Keramik-Membran-Druckaufnehmer aus Aluminiumoxid mit hervorragender chemischer Beständigkeit sorgt für exzellente Langzeitstabilität und Genauigkeit

Technische Änderungen sind vorbehalten.
© VACUUBRAND GMBH + CO KG | 2026

Link zur Webseite:
https://shop.vacuubrand.com/20682907

Bestelldaten

Produktbezeichnung	Netzspannung | Netzfrequenz	Stecker	Artikelnr.
DVR 3pro	9 V | DC		20682907

Lieferumfang

Vakuum-Messgerät mit integriertem Druckaufnehmer, inkl. Anschlussteilen, 6-kant Winkelschraubendreher, Batterie Block 9 V Alkali-Mangan und Anleitung.

Zubehör

- Vakuumschlauch Kautschuk DN 8 mm (20686001)

© VACUUBRAND GMBH + CO KG | 2026

Technische Daten

Messbereich (mbar)	1060 - 1 mbar
Messbereich (torr)	795 - 1 torr
Messprinzip	Keramik-Membran (Aluminiumoxid), kapazitiv, gasartunab., Absolutdruck
Messgenauigkeit	< +- 1 mbar/hPa/torr / +- 1 digit (nach Abgleich, konstante Temperatur)
Druckaufnehmer	Integr.
Temperaturgang	< 0.15 mbar/hPa/0.11 torr /K
Vakuummessanschluss	Kleinflansch KF DN 16, PTFE-Schlauchanschluss 10/8 mm, Schlauchwelle DN 6/10 mm
Zulässige Umgebungstemperatur (Betrieb)	10 - 40 °C
Zulässige Umgebungstemperatur (Lagerung)	-10 - 60 °C
Max. Medientemperatur Dauerbetrieb	40 °C
Max. Medientemperatur kurzzeitig	80 °C
Automatisches Abschalten	Wählbar: 1-600 min (werkseitig 5 min) oder Dauerbetrieb
Messzyklus	Wählbar: Automatisch oder 1 x pro 3s, 1 x pro 1s, 3 x pro 1s
Stromversorgung	9 V Batterie
Batterielebensdauer	4.000 h, stand-by: 30.000 h
Material Außengehäuse	Stabiles Kunststoffgehäuse mit guter chemischer Beständigkeit
IP-Schutzart nach IEC 60529	IP 40
Abmessungen (L x B x H)	117 x 117 x 91 mm
Gewicht	0.4 kg
ATEX-Konformität	II 2G EX ib IIC T4 Gb
NRTL Zertifizierung	Nein

Technische Änderungen sind vorbehalten.
© VACUUBRAND GMBH + CO KG | 2026

Produktbild und Maßblatt



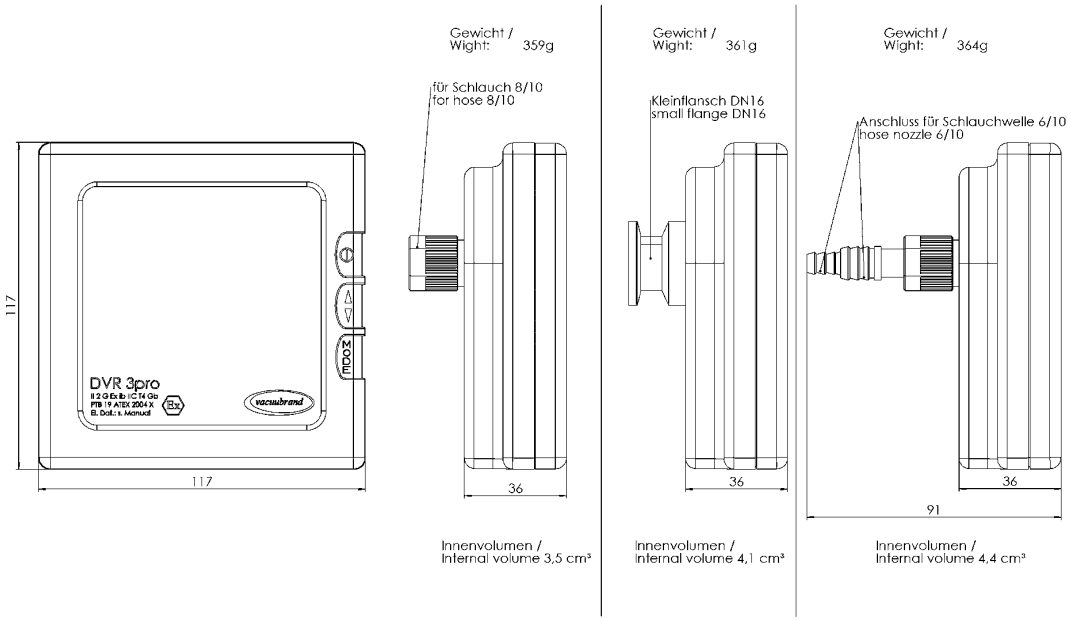

Messgerät DVR 3pro
Version 04

Alle Maße / all dimensions (mm)

Technische Änderungen sind vorbehalten.
© VACUUBRAND GMBH + CO KG | 2026

Link zur Webseite:
https://shop.vacuubrand.com/20682907

VACUUBRAND GMBH + CO KG
Postfach 1664
97877 Wertheim
T +49 9342 808 5550
F +49 9342 808 5555

info@vacuubrand.com
www.vacuubrand.com

VACUUBRAND

VACUUBRAND ist Teil der Brand Gruppe, die mit ca. 1.000 Mitarbeitern weltweit hochwertige und innovative Laborgeräte, Vakuumpumpen und –systeme entwickelt, produziert und vertreibt.

Mit hoch motivierten und qualifizierten Mitarbeiterinnen und Mitarbeitern fertigen wir weltweit die umfassendste Produktfamilie zur Vakuumerzeugung, -messung und -regelung für den Grob- und Feinvakuumbereich im Labor.

Alles mit einem Ziel:
Ihre Prozesse im Labor und in der Technik zuverlässig, sicher und effizient zu machen. Deshalb verpflichten wir uns zu kontinuierlicher Innovation, erstklassiger Performance und herausragender Qualität.

Bestes Engineering ist der Schlüssel zu Produkten und Lösungen, die für Qualität, Langlebigkeit und Zuverlässigkeit bekannt sind. Innovative Technologie, hochwertige Materialien und umfangreiche Tests sorgen dabei für einzigartige Leistung – entwickelt und produziert in Deutschland.

Gemeinsam mit Ihnen finden unsere Experten die beste Lösung für Ihre Anwendung und begleiten Sie mit erstklassigem Service.

© VACUUBRAND GMBH + CO KG

BRAND (Shanghai) Trading Co., Ltd.
Shanghai, China

T +86 21 6422 2318
info@brand.com.cn
china.brand.com.cn

BRAND Scientific Equipment Pvt. Ltd.
Mumbai, India

T +91 22 42957790
customersupport@brand.co.in
www.brand.co.in

BRANDTECH® Scientific, Inc.
Essex, CT. United States of America

T +1 860 767 2562
info@brandtech.com
www.brandtech.com

BRANDGROUP®